3 CELICA (Cont. next page)

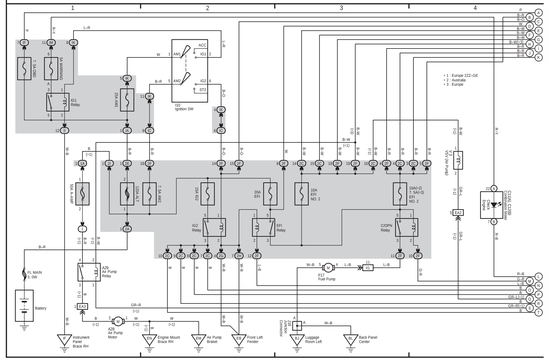

3 CELICA (Cont' d) (Cont. next page)

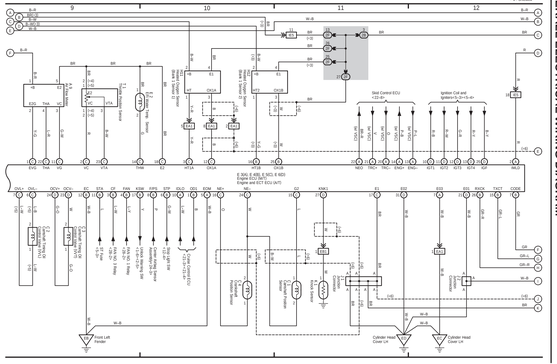
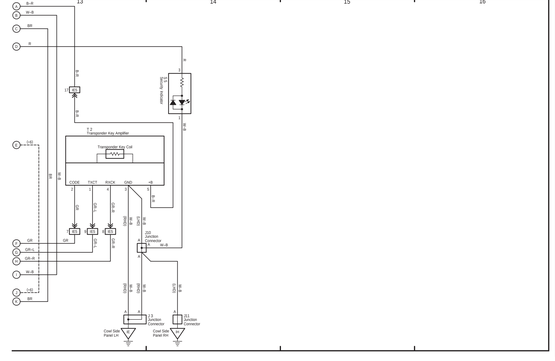
3 CELICA (Cont' d)